COMERCIALIZADORA
Y SERVICIOS DEL GOLFO
MAXEMI, S.A. DE C.V.

SOLUCIONES QUE MUEVEN TU INDUSTRIA

SUMINISTRO ESPECIALIZADO

INSTRUMENTACIÓN Y CONTROL DE FLUIDOS

Válvulas, conexiones y manifolds para procesos industriales.



01 CONEXIONES

02 VÁLVULAS

03 MANIFOLDS Y DBB

04 TUBING

Componentes seleccionados conforme a las necesidades de su operación.

PETRÓLEO Y GAS / ENERGÍA / PROCESOS

SUMINISTRO MAXEMI

Precisión en cada conexión.

Imagen de referencia

contacto@maxxemi.com | https://maxxemi.com | **(222) 4 78 8052**
Edificio City Angelópolis Torre A piso 3 Suite 300
Blvd. Atlixcáyotl 1499. Col. Reserva Territorial Atlixcáyotl
CP 72820. San Andrés Cholula, Puebla.

COMERCIALIZADORA
Y SERVICIOS DEL GOLFO
MAXEMI, S.A. DE C.V.

SOLUCIONES QUE MUEVEN TU INDUSTRIA

PORTAFOLIO INTEGRADO

UNA SOLUCIÓN PARA CADA PUNTO.

Conexión, aislamiento y distribución de fluidos para instrumentación industrial.



01

CONEXIONES

Accesorios para tubing y tubería: uniones, adaptadores, codos, tees y reducciones.



02

VÁLVULAS

Opciones de aguja, bola, retención, alivio y purga, según la aplicación.



03

MANIFOLDS Y DBB

Soluciones de instrumentación y aislamiento de procesos, conforme a configuración.



04

TUBING Y COMPLEMENTOS

Tubing sin costura, conexiones hidráulicas y alternativas de alta presión.

✓ **Un solo contacto para integrar su requerimiento de suministro.**

COMERCIALIZADORA
Y SERVICIOS DEL GOLFO
MAXEMI, S.A. DE C.V.

SOLUCIONES QUE MUEVEN TU INDUSTRIA

01 / CONEXIONES

CONEXIONES PARA INSTRUMENTACIÓN

Dos familias complementarias para construir el sistema especificado.



Imagen de referencia

PARA TUBING

Conexiones de compresión con férulas. Uniones, conectores, codos, tees y reducciones para diferentes diámetros y configuraciones.

PARA TUBERÍA

Conexiones roscadas: adaptadores, niples, coples, tapones y reducciones. Selección por rosca, material y condición de servicio.









La compatibilidad, la rosca y la capacidad de presión se confirman para cada componente y combinación.

PARA COTIZAR, DEFINA

- Diámetro exterior
- Espesor
- Material del tubing
- Tipo de rosca
- Condición de servicio

01

COMERCIALIZADORA
Y SERVICIOS DEL GOLFO
MAXEMI, S.A. DE C.V.

SOLUCIONES QUE MUEVEN TU INDUSTRIA

02 / VÁLVULAS

CONTROL Y AISLAMIENTO

Familias para diferentes funciones dentro del sistema de fluidos.



Imagen de referencia

01 BOLA

Apertura y cierre mediante accionamiento de cuarto de vuelta.

02 AGUJA

Regulación y aislamiento en líneas de instrumentación.

03 RETENCIÓN

Control del sentido de circulación del fluido.

04 ALIVIO Y PURGA

Funciones específicas de alivio de presión, venteo o drenaje.

Diseños, asientos, materiales, conexiones y límites de operación sujetos a la ficha técnica del modelo seleccionado.

INGENIERÍA DE DETALLE

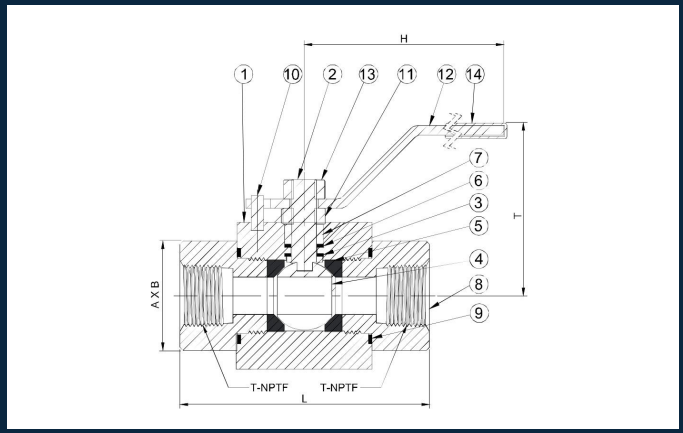

Diseños, asientos, materiales y conexiones definidos por la ficha técnica de cada modelo.

02

COMERCIALIZADORA
Y SERVICIOS DEL GOLFO
MAXEMI, S.A. DE C.V.
SOLUCIONES QUE MUEVEN TU INDUSTRIA

03 / MANIFOLDS

INTEGRACIÓN PARA INSTRUMENTACIÓN

Configuraciones para conectar el proceso con sus instrumentos de medición.

MANIFOLDS

03

Una solución compacta para reunir las funciones requeridas por el arreglo de instrumentación.

CONFIGURACIÓN

Definición del arreglo y las funciones requeridas.

INTERFACES

Conexión al proceso y al instrumento de medición.

CONDICIONES

Material, fluido, presión y temperatura de servicio.

Opciones de montaje y configuración por confirmar con el fabricante a partir de su especificación o plano.



Imagen de referencia

COMERCIALIZADORA
Y SERVICIOS DEL GOLFO
MAXEMI, S.A. DE C.V.

SOLUCIONES QUE MUEVEN TU INDUSTRIA

04 / AISLAMIENTO DE PROCESOS

DOBLE BLOQUEO Y PURGA

Soluciones DBB y monobrida para requerimientos de aislamiento e instrumentación.



Imagen de referencia

DBB

DOBLE BLOQUEO Y PURGA

Arreglos que integran funciones de bloqueo y purga. La selección depende del diseño solicitado, el servicio y las interfaces del sistema.

MONOBRIDA

Alternativas compactas de conexión e instrumentación. La configuración se define conforme al punto de montaje y las funciones requeridas.

SU ESPECIFICACIÓN DEFINE LA SELECCIÓN

Compártanos:

- Plano
- Tipo de conexión
- Clase requerida
- Material
- Condiciones de operación

04

Disponibilidad y características técnicas de DBB y monobrida sujetas a confirmación por modelo.

COMERCIALIZADORA
Y SERVICIOS DEL GOLFO
MAXEMI, S.A. DE C.V.

SOLUCIONES QUE MUEVEN TU INDUSTRIA

05 / TUBING Y COMPLEMENTOS

CONTINUIDAD EN TODO EL SISTEMA

Componentes complementarios para integrar el alcance de suministro.

TUBING + CONEXIONES + SELLOS + VÁLVULAS

= UN SISTEMA COMPATIBLE



Imagen de referencia

TUBING SIN COSTURA

Opciones dimensionales métricas y fraccionarias. Selección por material, diámetro exterior, espesor y acabado.

CONEXIONES HIDRÁULICAS

Alternativas de conexión según el estándar y la geometría requeridos por su equipo.

ALTA PRESIÓN

Familias específicas de conexiones y válvulas, seleccionadas conforme al rango de servicio.

LA SELECCIÓN ES DEL CONJUNTO | Tubing, conexiones, sellos y válvulas deben evaluarse como un sistema compatible.

Presión admisible y temperatura dependen del material, dimensiones, conexión y configuración de cada producto.

COMERCIALIZADORA
Y SERVICIOS DEL GOLFO
MAXEMI, S.A. DE C.V.

SOLUCIONES QUE MUEVEN TU INDUSTRIA


Imagen de referencia

06 / APLICACIONES

SOLUCIONES PARA SU INDUSTRIA

Prioridad en procesos donde la selección del componente hace la diferencia.

PRIORIDAD

PETRÓLEO Y GAS
Instrumentación en producción, instalaciones de proceso y refinación.

ENERGÍA
Líneas y sistemas auxiliares de instrumentación en instalaciones energéticas.

PROCESOS QUÍMICOS
Selección de materiales y conexiones según el fluido y el ambiente de operación.

ALIMENTOS Y BEBIDAS
Componentes conforme a los requisitos específicos del proceso.

FARMACÉUTICA
Opciones sujetas a los requisitos de limpieza, materiales y documentación.

PROYECTOS INDUSTRIALES
Integración de requerimientos para mantenimiento, reposición y nuevas instalaciones.

La aplicación industrial no implica por sí misma una aprobación sanitaria o certificación particular de todos los productos.

COMERCIALIZADORA
Y SERVICIOS DEL GOLFO
MAXEMI, S.A. DE C.V.

SOLUCIONES QUE MUEVEN TU INDUSTRIA

07 / RESPALDO Y SELECCIÓN

CALIDAD CON RESPALDO DOCUMENTAL

Información técnica disponible para atender el requerimiento de cada proyecto.



Imagen de referencia

ISO 9001 2015

GESTIÓN DE CALIDAD DEL FABRICANTE

ISO 9001:2015

Referencia declarada por el fabricante. Sujeta a comprobación documental.

01
Recibimos su listado o especificación

02
Revisamos compatibilidad y documentación

03
Entregamos propuesta sustentada

DOCUMENTACIÓN SEGÚN SU SOLICITUD

- Fichas técnicas y dimensiones del modelo.
- Materiales, conexiones y límites de operación.
- Certificados y documentación aplicable, previa confirmación de disponibilidad y alcance.

Atención comercial MAXEMI. Coordinamos la revisión de su requerimiento y la documentación necesaria para sustentar la propuesta.

La referencia ISO corresponde al fabricante. No constituye una certificación de MAXEMI ni una certificación de producto.

COMERCIALIZADORA Y SERVICIOS DEL GOLFO MAXEMI, S.A. DE C.V.

SOLUCIONES QUE MUEVEN TU INDUSTRIA



HABLEMOS DE SU PROYECTO

SU REQUERIMIENTO. NUESTRO PUNTO DE PARTIDA.

Envíenos su listado de materiales o especificación para preparar una propuesta de suministro.

1 PRODUCTO
Tipo, cantidad y configuración.

2 SERVICIO
Fluido, presión y temperatura.

3 CONEXIÓN
Diámetro, rosca y material.

PRECISIÓN EN CADA CONEXIÓN

La información identificativa del fabricante se comparte conforme al acuerdo de confidencialidad aplicable. Imágenes de referencia.

contacto@maxxemi.com

https://maxxemi.com

(222) 4 78 8052

Edificio City Angelópolis Torre A piso 3 Suite 300
Blvd. Atlixcáyotl 1499. Col. Reserva Territorial Atlixcáyotl
CP 72820. San Andrés Cholula, Puebla.